J2

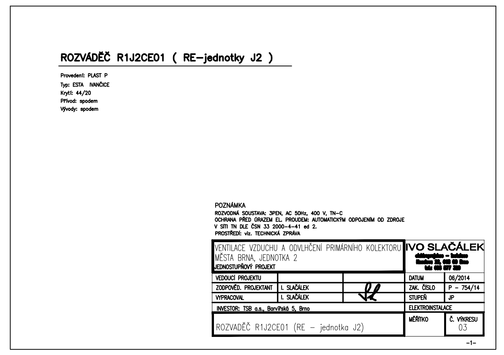
ROZVADĚČ R1J2CE01 (RE-jednotky J2)
Provedení PLAST P
SKFH: Hensel MI 90310
Krytí: IP65
Přívod: spodem
Vývody: spodem
POZNÁMKA:
ROZVADĚ SOUSTAVA: 3PEN, AC 50Hz, 400 V, TN-C
ROZVADĚ PŘED ZÁKLEM ZL. PROVEDE AUTOMATICKÝM OSPLEDÁNÍ DO ZEMLE
V SÍTI TN DLE ČSN ZZ 2000-4-41 ed 2.
PRODTŘEB vis. TECHNICKÁ ZPRÁVA
VENTILACE VZDUCHU A ODVLÁČNĚNÍ PRIMÁRNÍHO KOLEKTORU MĚSTA BRNA, JEDNOTKA 2
IVO SLAČÁLEK
KONSTRUKČNÍ PRVKY
VÝVOJOVÝ PROJEKTU
DATUM 06/2014
ZODPOVĚ. PROJEKTANT I. SLAČÁLEK
ZAK. ČÍSLO F – 754/14
VYPRACOVAL I. SLAČÁLEK
STUPEŇ JF
INVESTOR: TSB a.s., Barvířská 3, Brno
ELEKTRONICKÝ
MĚŘÍTKO
Č. VÝKRESU 03
ROZVADĚČ R1J2CE01 (RE – jednotky J2)
-1-

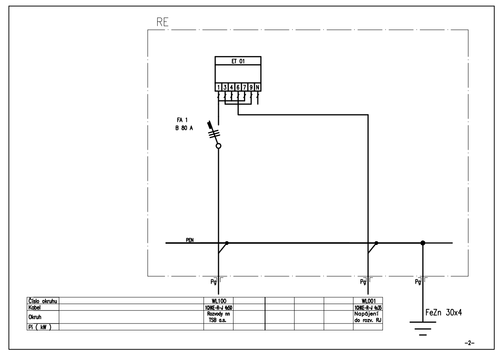
RE
RE 30
FA 1
B 50 A
PE
PE
PE
PE
Fa2x 30x4
-2-

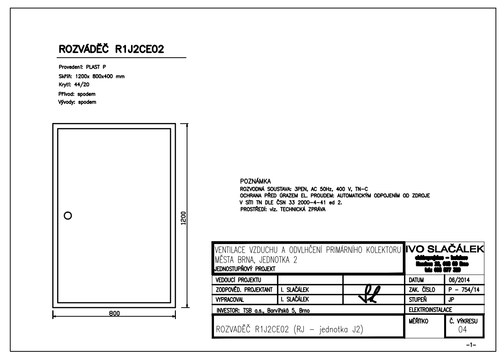
ROZVADĚČ R1J2CE02
Provedení PLAST P
SKFH: 1200x 800x400 mm
Krytí: IP65
Přívod: spodem
Vývody: spodem
1200
800
POZNÁMKA:
ROZVADĚ SOUSTAVA: 3PEN, AC 50Hz, 400 V, TN-C
ROZVADĚ PŘED ZÁKLEM ZL. PROVEDE AUTOMATICKÝM OSPLEDÁNÍ DO ZEMLE
V SÍTI TN DLE ČSN ZZ 2000-4-41 ed 2.
PRODTŘEB vis. TECHNICKÁ ZPRÁVA
VENTILACE VZDUCHU A ODVLÁČNĚNÍ PRIMÁRNÍHO KOLEKTORU MĚSTA BRNA, JEDNOTKA 2
IVO SLAČÁLEK
KONSTRUKČNÍ PRVKY
VÝVOJOVÝ PROJEKTU
DATUM 06/2014
ZODPOVĚ. PROJEKTANT I. SLAČÁLEK
ZAK. ČÍSLO F – 754/14
VYPRACOVAL I. SLAČÁLEK
STUPEŇ JF
INVESTOR: TSB a.s., Barvířská 3, Brno
ELEKTRONICKÝ
MĚŘÍTKO
Č. VÝKRESU 04
ROZVADĚČ R1J2CE02 (RJ – jednotky J2)
-1-

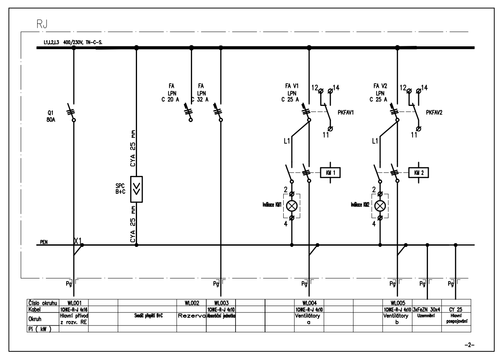
RJ
U1J2J3 400/230V, TN-C-S
Q1
80A
FA
125A, 25 mA
FA V1
LRN
C 20 A
FA V2
LRN
C 20 A
PNTAV1
PNTAV2
RJ 1
RJ 2
Vlákno M1
Vlákno M2
PE
PE
PE
PE
-2-

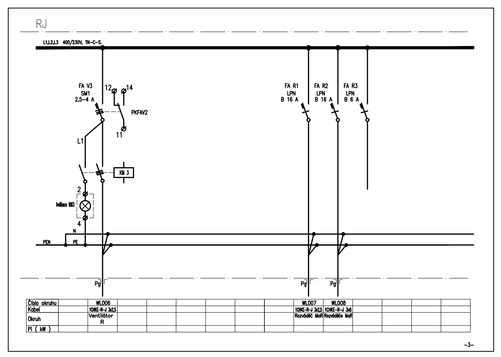
RJ
U1J2J3 400/230V, TN-C-S
FA V2
LRN
2,5 A
FA V1
LRN
B 10 A
FA R2
LRN
B 16 A
FA R1
LRN
B 6 A
PNTAV2
RJ 1
RJ 2
Vlákno M2
PE
PE
PE
PE
-3-

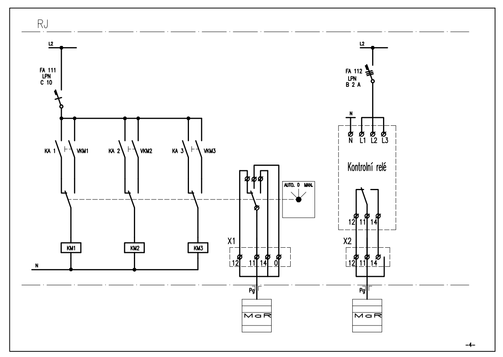
RJ
L2
FA V10
LRN
C 16
L2
FA V12
LRN
B 2 A
XA 1
XNO
XA 2
XNO
XA 3
XNO
XA 4
XNO
AHU
AHU
AHU
X1
X2
Kontrolní relé
PE
PE
PE
-4-

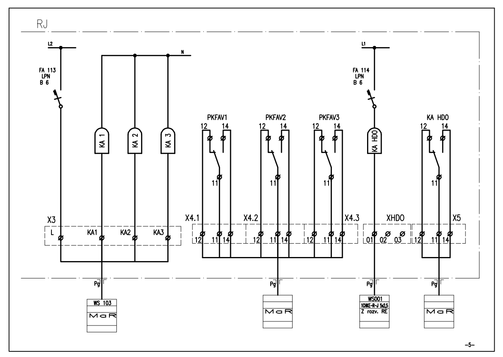
RJ
L2
FA V13
LRN
B 6 A
L2
FA V14
LRN
B 6 A
XA 1
XA 2
XA 3
PNTAV1
PNTAV2
PNTAV3
XA HDO
X3
X4.1
X4.2
X4.3
X5
RE 100
PE
PE
PE
PE
-5-

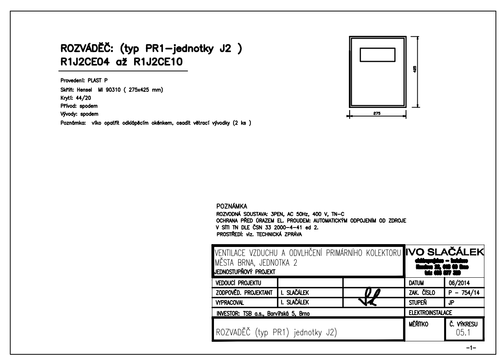
ROZVADĚČ: (typ PR1–jednotky J2)
R1J2CE04 až R1J2CE10
Provedení PLAST P
SKFH: Hensel MI 90310 (275x425 mm)
Krytí: IP65
Přívod: spodem
Vývody: spodem
Poznámka: vše opatřit odlišitelným štítkem, osadit větrací otvory (2 ks)
H
PE
POZNÁMKA:
ROZVADĚ SOUSTAVA: 3PEN, AC 50Hz, 400 V, TN-C
ROZVADĚ PŘED ZÁKLEM ZL. PROVEDE AUTOMATICKÝM OSPLEDÁNÍ DO ZEMLE
V SÍTI TN DLE ČSN ZZ 2000-4-41 ed 2.
PRODTŘEB vis. TECHNICKÁ ZPRÁVA
VENTILACE VZDUCHU A ODVLÁČNĚNÍ PRIMÁRNÍHO KOLEKTORU MĚSTA BRNA, JEDNOTKA 2
IVO SLAČÁLEK
KONSTRUKČNÍ PRVKY
VÝVOJOVÝ PROJEKTU
DATUM 06/2014
ZODPOVĚ. PROJEKTANT I. SLAČÁLEK
ZAK. ČÍSLO F – 754/14
VYPRACOVAL I. SLAČÁLEK
STUPEŇ JF
INVESTOR: TSB a.s., Barvířská 3, Brno
ELEKTRONICKÝ
MĚŘÍTKO
Č. VÝKRESU 05.1
ROZVADĚČ (typ PR1) jednotky J2)
-1-

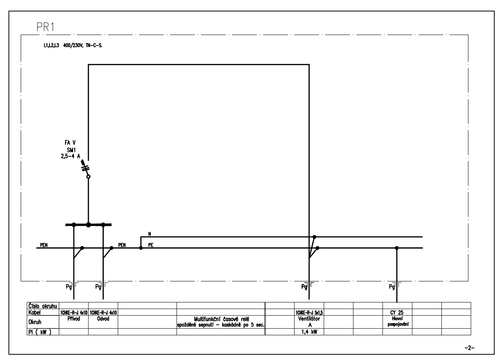
PR1
U1J2J3 400/230V, TN-C-S
FA V
LRN
2,5 A
PE
PE
N
PE
PE
PE
PE
-2-

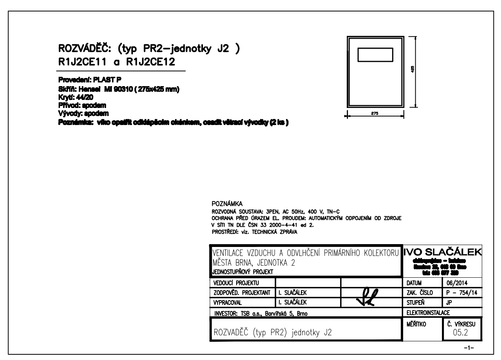
ROZVADĚČ: (typ PR2–jednotky J2)
R1J2CE11 a R1J2CE12
Provedení PLAST P
SKFH: Hensel MI 90310 (275x425 mm)
Krytí: IP65
Přívod: spodem
Vývody: spodem
Poznámka: vše opatřit odlišitelným štítkem, osadit větrací otvory (2 ks)
H
PE
POZNÁMKA:
ROZVADĚ SOUSTAVA: 3PEN, AC 50Hz, 400 V, TN-C
ROZVADĚ PŘED ZÁKLEM ZL. PROVEDE AUTOMATICKÝM OSPLEDÁNÍ DO ZEMLE
V SÍTI TN DLE ČSN ZZ 2000-4-41 ed 2.
PRODTŘEB vis. TECHNICKÁ ZPRÁVA
VENTILACE VZDUCHU A ODVLÁČNĚNÍ PRIMÁRNÍHO KOLEKTORU MĚSTA BRNA, JEDNOTKA 2
IVO SLAČÁLEK
KONSTRUKČNÍ PRVKY
VÝVOJOVÝ PROJEKTU
DATUM 06/2014
ZODPOVĚ. PROJEKTANT I. SLAČÁLEK
ZAK. ČÍSLO F – 754/14
VYPRACOVAL I. SLAČÁLEK
STUPEŇ JF
INVESTOR: TSB a.s., Barvířská 3, Brno
ELEKTRONICKÝ
MĚŘÍTKO
Č. VÝKRESU 05.2
ROZVADĚČ (typ PR2) jednotky J2
-1-

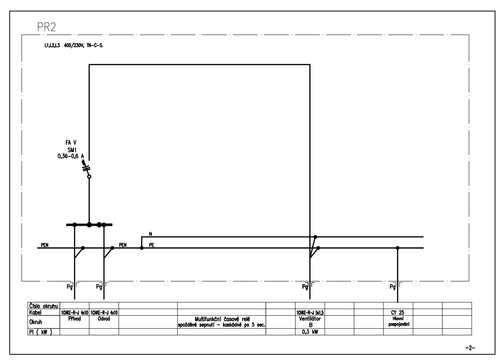
PR2
U1J2J3 400/230V, TN-C-S
FA V
LRN
2,5 A
PE
PE
N
PE
PE
PE
PE
-2-